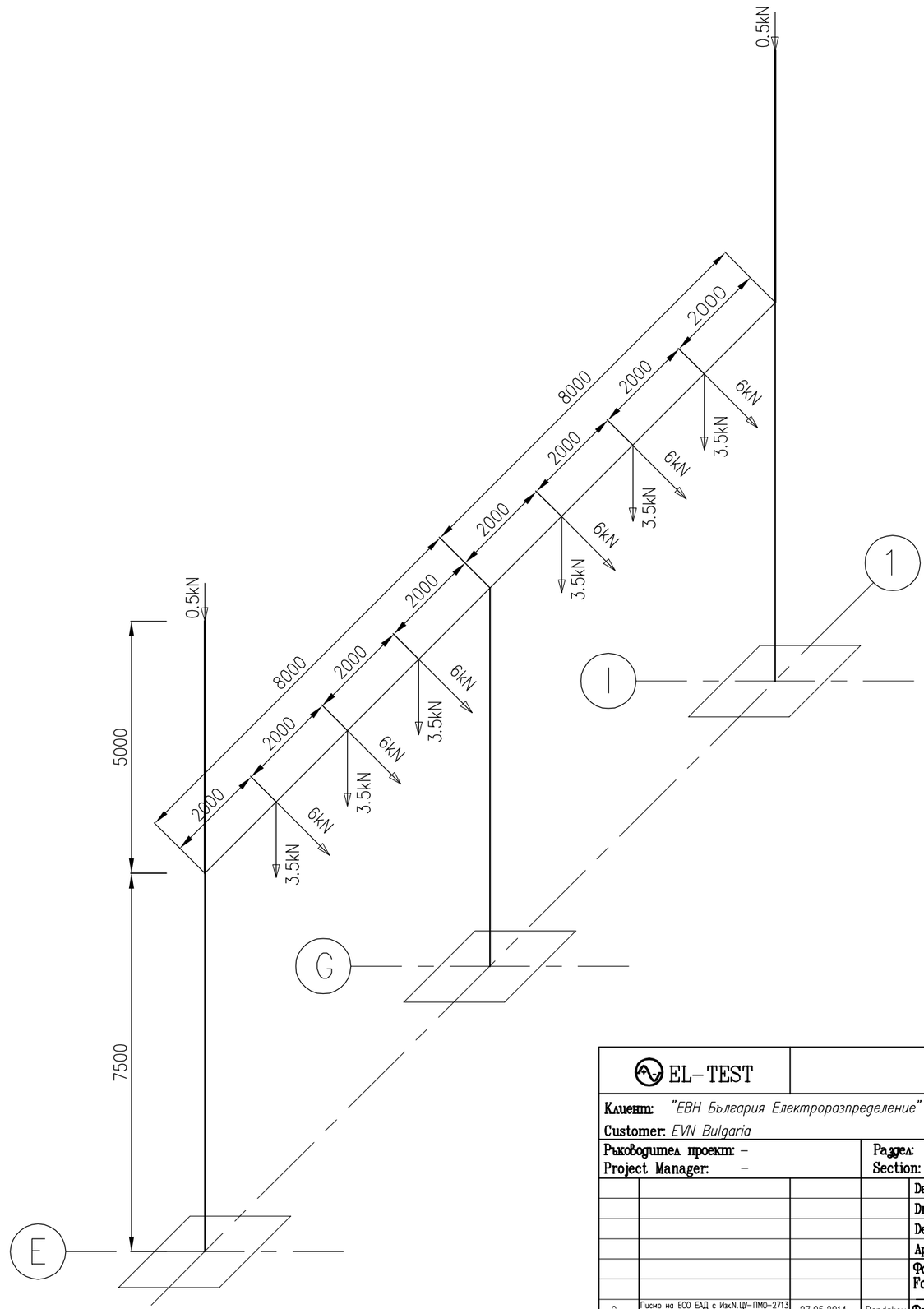

СЪГЛАСУВАЛИ		
Част	Име	Подпис
Технологична (Вторична комутация)	инж. Гълъбова	
Строително–конструктивна	инж. Стойчев	
Геодезия	инж. Божинов	
ПБЗ	инж. Тодорова	
Пожарна безопасност	инж. Стойчев	
Възложител		

EL–TEST				Договор No.: Contract No.: 4028/2012	Обект: Подстанция 110/20kV "Лаута", гр.Пловдив Object: Substation 110/20kV "Lauta", Plovdiv
Клиент: "ЕВН България Електроразпределение" ЕАД Customer: EVN Bulgaria				Checked: –	Подобект: Ново изводно поле в ОРУ 110 kV Subobject: New outgoing feeder 110 kV
Ръководител проект: – Project Manager: –			Раздел: Section: A1	Том: Part: 1	
			Date	10.02.2013	ОРУ 110 kV. Аксонометрична схема за нов шинен портал.Макс. натоварвания. 110kV Switchyard. Axonometric scheme of the loads on new busbar gantry
			Drawn	Pandakov	No. 022
			Designer	Pandakov	
			Approved	Todorova	
			Формат: Format:	A3	
C	Писмо на ЕСО ЕАД с Изх.N.ЦУ–ПМО–2713 от дата 15.05.2014	27.05.2014	Pandakov	Фаза: Работен проект	Част: Първична комутация
C	Notes by ESO Ltd N.ЦУ–ПМО–2713 on date of 15.05.2014	27.05.2014	Pandakov	Phase: Detailed design	Part: Primary connections
Ред. Rev.	Забележка Remarks	Дата Date	Име Name	Мащаб: Scale: 1:100	Име на файла: Filename: 463A 01W 022 01 3 – E

Sheet 1 / 1

DT: 20151106\1201–2 | \\server_21–46 Projects\46project\463\01\01W\Revision E\463A 01W 022 01 3 – E.dwg